@ 2024 OE Industry

Art. Nr.: OEI232004062

Schlussleuchte

Nebelscheinwerfer

Produktgruppe	Schlussleuchten
Lichtquelle	LED
Spannung	9-32V
Größe (mm)	350x22,5
Anzahl der Funktionen	1

Hersteller: Jokon

Modell: L400

Einbauseite: Links, Rechts

Leistung: 2W

Werkstoff: PC/ABS-PC

IP-Schutzgrad: IP67

Verbindung: Kabel 500mm

Form: Rechteckig

Zulassung: ECE

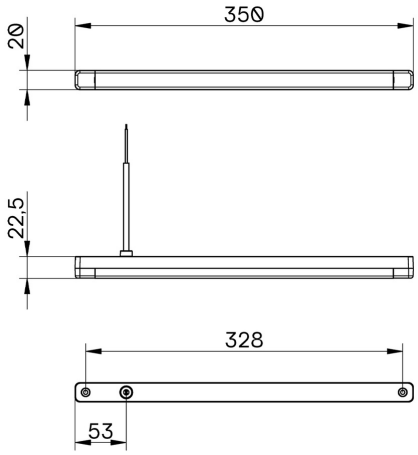
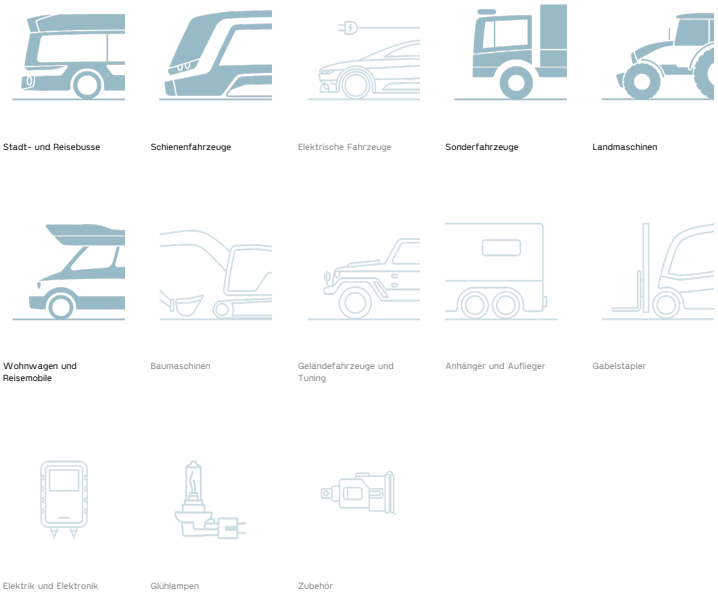
VERWENDUNG