Núm. cat.: OEI800003675
Núm. fab.: 6PD 009 583-001

Sensores de posición angular

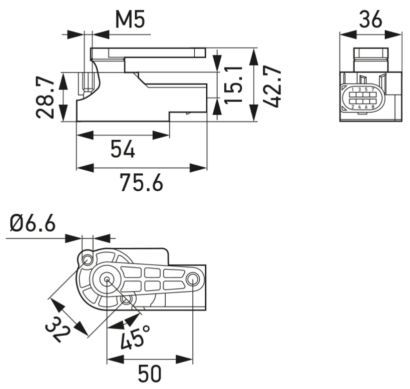

Categorías	Electricidad y Electrónica
Tensión	9-32V
Tamaño (mm)	75,6x43
Información adicional	Lifetime 5 million cycles

Fabricante: Hella
Forma: Otros
Modelo: CIPOS
Potencia: 15 mA
Material: El plastico
Grado de protección IP: IP69K
Conexión: Conector 1394416-1
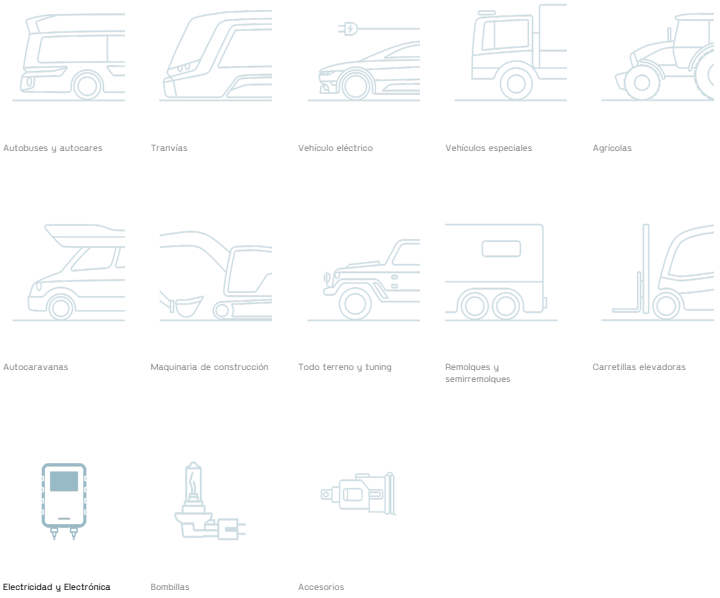
APLICACIÓN