@ 2024 OE Industry

Nr kat: OEI702002135

Nr prod: 0517

Lampa oświetlenia wnętrza zimna

Oświetlenie wnętrza

Grupa produktowa	Oświetlenie wnętrza
Źródło światła	LED
Napięcie	12/24V
Rozmiar (mm)	120x60
Moc świetlna	400 lm
Barwa świecenia	Zimny biały
Ilość funkcji	1
Kolor	Przezroczysty

Producent: Frensch

Model: F-70 Heavy Duty

Moc: 5W

Materiał: PC

Stopień ochrony IP: IP67

Montaż: Nawierzchniowy

Kształt: Prostokątne

Przełącznik: Nie

Homologacja: E13-10R

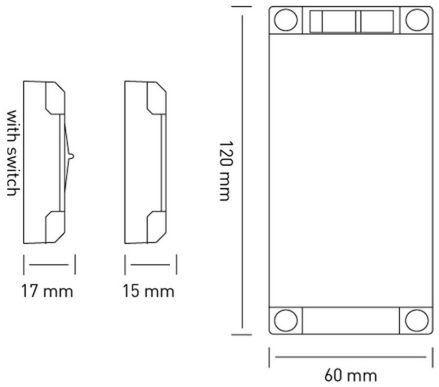

ZASTOSOWANIE